MidiaBox SHD7100

Manual de Instalação e Operação

Century®
ELECTRO-ELECTRONICS

ATENÇÃO

Para um perfeito desempenho e qualidade dos Canais de Alta Definição recomendamos que chame um profissional qualificado para a instalação do MidiaBox SHD7100.

A degradação da antena devido a ação do tempo pode afetar a recepção dos Canais de Alta Definição (HD). Por isso é importante verificar alguns itens como:

- Apontamento da Antena.
- Antena danificada (Falta de tela, telas amassadas, etc).
- Tipo do LNB (**Requer LNBF Monoponto ou Multiponto**).
- Qualidade da instalação: cabos, divisores e conectores.

O receptor MidiaBox SHD7100 não é compatível com instalações que possuem: chave coaxial do tipo Pulso ou SW e LNB com servo motor.

IMPORTANTE: A qualidade de sinal dos Canais Analógicos é inferior aos dos Canais Digitais de Alta Definição, devido a sua baixa resolução e perdas na sua transmissão.

Índice

1 - INTRODUÇÃO **05**
2 - LISTA **05**
2.1 - Como Montar uma lista de canais de TV ou de Rádio Favoritos **05**
2.2 - Como Apagar uma lista de canais de TV ou de Rádio Favoritos **05**
2.3 - Como Mover uma lista de canais de TV ou de Rádio Favoritos **05**
2.4 - Como Renomear uma lista de canais de TV ou de Rádio Favoritos **05**
3 - SATÉLITE **06**
3.1 - Lista de Satélite **06**
3.1.1 - Seleção de Satélite **06**
3.1.2 - Editar Configuração do Satélite **06**
3.1.3 - Adicionar um novo Satélite a lista existente **06**
3.1.4 - Apagar um Satélite **07**
3.2 - Busca Automática de Canais (Busca Cega) **07**
3.3 - Busca Manual **07**
3.4 - Ajustes dos Canais Analógicos **08**
3.4.1 - Adicionar um novo Canal Analógico **08**
3.5 - Apagar Lista de Canais **08**
4 - CONFIGURAÇÃO **09**
4.1 - Resolução **09**
4.2 - Relação de Aspecto **09**
4.3 - Padrão de Cor **09**
4.4 - Hora **09**
4.5 - Idioma **09**
4.6 - Gerenciamento de Dados **09**
4.7 - Padrão de Fábrica **09**
4.8 - Biblioteca do Gravador **09**
5 - MULTIMÍDIA **10**
5.1 - Música **10**
5.2 - Imagem **10**
5.3 - Filme **10**
5.4 - Gravador **10**
6 - JOGO **10**
7 - INFO **11**
8 - TECLAS DE ATALHO **11**
8.1 - Tecla EPG **11**
8.2 - Tecla INFO **11**
8.3 - Tecla L/R **11**
8.4 - Tecla AV/Radio **11**
8.5 - Tecla FAV **11**
8.6 - Tecla OK/List **11**
8.7 - Tecla Verde **11**
8.8 - Tecla Amarela **11**
8.9 - Tecla Azul - Agendar Gravação **12**

9 - GRAVAÇÃO.....12
10 - FUNÇÃO TIMESHIFT.....12
11 - CONTROLE REMOTO INTELIGENTE - CRI 13
11.1 - Como Programar o Controle Remoto Inteligente - CRI.....14
12 - PAINEL TRASEIRO.....15
13 - PAINEL FRONTAL.....15
14 - DIAGRAMA DE INTERLIGAÇÃO VÍDEO COMPOSTO.....16
15 - DIAGRAMA DE INTERLIGAÇÃO VÍDEO COMPONENTE.....16
16 - DIAGRAMA DE INTERLIGAÇÃO HDMI 17
ANOTAÇÕES.....19
TERMO DE GARANTIA.....19

Manual de Instalação e Operação Receptor MidiaBox SHD7100

1 - INTRODUÇÃO

O receptor MidiaBox SHD7100 compreende o que tem de mais avançado em tecnologia de recepção de sinais de TV via satélite. Nele, os canais analógicos são convertidos para o formato digital além de permitir a recepção de canais digitais em Alta Definição.
Sua operação é simples permitindo a aqueles que possuem televisores de LED, LCD ou Plasma, utilizarem a conexão digital de alta definição HDMI para assistir os canais analógicos, os digitais de baixa e alta definição(HD).

IMPORTANTE: Este manual é para o MidiaBox SHD7100 com versão de software a partir de 1.0.

2 - LISTA

Permite visualizar todos os canais de TV e de Rádio que estão disponíveis no receptor, montar uma lista de canais favoritos, apagar e mover canais.
Para acessar o menu lista pressione a tecla "**Menu**" no controle remoto em seguida escolha a opção "**Lista**" e pressione a tecla "**OK**". Irá aparecer uma tela com as seguintes opções:

- **Canais de TV** – Exibe a lista de todos os canais de TV disponíveis no MidiaBox.
- **Canais de Rádio** – Exibe a lista de todos os canais de rádio disponíveis no MidiaBox.

2.1 - Como Montar uma lista de canais de TV ou de Rádio Favoritos

Dentro do menu "**Lista**", navegue até a opção "**Canais de TV"** ou "**Canais de Rádio**", em seguida pressione a tecla "**OK**". Navegue até o canal que deseja como favorito e pressione a tecla "**Amarela**" no controle remoto. O canal favorito será marcado com uma **Estrela**.
Para retirar o canal da lista de favorito entre na opção "**Canais de TV"** ou "**Canais de Rádio**", selecione o canal marcado com uma estrela e pressione a tecla "**Amarela**", a **Estrela** irá desaparecer indicando que este canal foi retirado da lista de favoritos.

2.2 - Como Apagar um Canal de TV ou de Radio da Lista

Navegue até a opção "**Canais de TV"** ou "**Canais de Rádio**", em seguida, pressione a tecla "**OK**". Navegue até o canal que deseja apagar e pressione a tecla "**Vermelha**".
Irá aparecer uma mensagem perguntando se deseja realmente apagar o canal. Caso afirmativo pressione a tecla "**OK**" ou caso contrário pressione a tecla "**Exit**".

2.3 - Como Mover um Canal de TV ou Rádio na Lista

Navegue até a opção "**Canais de TV"** ou "**Canais de Rádio**", em seguida, pressione a tecla "**OK**". Navegue até o canal que deseja mover e pressione a tecla "**Azul**", aparecerá o símbolo ⬍ na frente do nome do canal que deseja mover. Navegue até a nova posição que deseja o canal e pressione a tecla "**OK**".

2.4 - Como Renomear um Canal de TV ou Rádio na Lista

Navegue até a opção "**Canais de TV"** ou "**Canais de Rádio**", em seguida, pressione a tecla "**OK**". Navegue até o canal que deseja renomear e pressione a tecla "**Verde**", aparecerá uma tela onde poderá renomear o canal. Para sair, navegue até o botão "**OK**" e pressione a tecla "**OK**".

Para salvar as configuração da lista de canal de TV ou de Rádio, pressione "Exit".

3 - SATÉLITE

Permite adicionar ou apagar satélites, fazer busca manual e automática de canais além de fazer as devidas configurações de LNBF, chave DiSEqC e demais parâmetros pertinentes a uma correta instalação da antena.

IMPORTANTE: Para entrar no menu SATÉLITE é obrigatório digitar o código de acesso: 7100.
Este código impede que as configurações do satélite sejam alteradas acidentalmente.

3.1- Lista de Satélites

Neste menu temos uma Lista de Satélites pré cadastrados. Para ter acesso a esta Lista navegue até a opção "**Lista de Satélite**" e pressione a tecla "**OK**". Se você tem um receptor analógico Century, sua antena já esta apontada para o StarOne C2.

3.1.1 Seleção de Satélite

Para efetuarmos a sintonia automática de canais ou editar os dados de um satélite, devemos primeiro selecionar um satélite da lista. Utilizando as teclas de navegação (▲▼) escolha o satélite desejado e pressione a tecla "**Verde**". O satélite será marcado com um "**V**" na cor vermelha. Para desmarcar pressione a tecla "**Verde**" novamente.

3.1.2 Editar Configuração do Satélite

Primeiro selecione o satélite, em seguida pressione a tecla "**Azul**". Uma janela aparecerá com as seguintes opções:
No campo "**Nome do satélite**" pressione as teclas ◄► para renomear o satélite.
No campo "**Banda**" pressione as teclas ◄► para selecionar entre banda C ou Ku.
No campo "**Ajuste do LNBF**" pressione as teclas ◄► para selecionar o tipo de LNBF.
No campo "**Polaridade**" pressione as teclas ◄► para selecionar entre normal ou invertido.
No campo "**22Khz**" pressione as teclas ◄► para ligar, desligar ou automático.
Caso seu MidiaBox esteja conectado simultaneamente em mais de uma antena, verificar o tipo da chave DiSEqC. Selecione o tipo de chave DiSEqC compatível.
No campo "**DiSEqC 1.0**" pressione as teclas ◄► e selecione a entrada conectada a sua antena.
No campo "**DiSEqC 1.1**" pressione as teclas ◄► e selecione a entrada conectada a sua antena.
Para salvar as configurações, pressione a tecla "OK", em seguida a tecla "Exit" para sair.

OBS.: Recomendamos que estas configurações sejam feitas por técnicos especializados em recepção de sinais via satélite.

3.1.3 Adicionar um novo Satélite a lista existente

Dentro do menu "**Satélite**", use as teclas de navegação (▲▼) e selecione a opção "**Lista de Satélite**" e pressione a tecla "**OK**".
Para adicionar um novo satélite pressione a tecla "**Amarela**".
No campo "**Nome do satélite**" pressione as teclas ◄► para nomear o novo satélite.
No campo "**Banda**" pressione as teclas ◄► para selecionar entre banda C ou Ku.
No campo "**Ajuste do LNBF**" pressione as teclas ◄► para selecionar o tipo de LNBF.
No campo "**Polaridade**" pressione as teclas ◄► para selecionar entre normal ou invertido.
No campo "**22Khz**" pressione as teclas ◄► para ligar, desligar ou automático.
No campo "**DiSEqC 1.0**" pressione as teclas ◄► e selecione a entrada conectada a sua antena.

No campo “**DiSEqC 1.1**” pressione as teclas ◄► e selecione a entrada conectada a sua antena.
Para salvar as configurações, pressione a tecla “**OK**”, em seguida a tecla “**Exit**” para sair.
Para cancelar as configurações, pressione a tecla “**Exit**” para sair

3.1.4 Apagar um Satélite da lista

Dentro do menu “**Satélite**”, use as teclas de navegação (▲▼) e selecione a opção “**Lista de Satélite**” e pressione a tecla “**OK**”. Selecione o satélite da lista e pressione a tecla “**Vermelha**”. Pressione a tecla “**OK**” para apagar.

Observação: Todos os canais de TV e Rádio pertencentes a este satélite também serão excluídos.

3.2 - Busca Automática de Canais (Busca Cega)

A busca Automática permite a instalação de canais digitais que não estão pré-definidos na lista de fábrica ou para instalação de canais de um novo satélite. Dentro do menu “**Satélite**”, use as teclas de navegação (▲▼) e selecione a opção “**Busca Automática**” em seguida pressione a tecla “**OK**”.
No campo “**Satélite**”, aparecerá o satélite selecionado.
No campo “**Tipo de Busca**” use as teclas ◄► para selecionar entre “**Todos os Canais**” ou “**Canais Abertos**”.

A opção “**Canais Abertos**” sintoniza apenas os canais abertos.
A opção “**Todos os Canais**”, sintoniza os canais abertos e os canais codificados.
Observação: Os canais codificados podem não estar disponíveis.

No campo “**Tipo de Canal**” use a tecla de navegação (◄►) para selecionar entre “**Todos, DTV ou Radio**”.

A opção “**Todos**” significa que todos os serviços disponíveis no transponder serão sintonizados.
A opção “**DTV**” somente os canais de TV digital serão sintonizados.
A opção “**Rádio**” somente os canais de Rádio serão sintonizados.

Pressione a tecla “**OK**” para iniciar a **Busca Automática**. Este processo levará de 10-15 minutos por satélite selecionado. Ao término do processo os canais serão salvos automaticamente.

3.3 - Busca Manual

A busca manual é um recurso rápido para sintonizar um determinado canal.
Dentro do menu “**Satélite**”, use as teclas de navegação (▲▼) e selecione a opção “**Busca Manual**” e pressione a tecla “**OK**”.
No campo “**Satélite**” aparecerá o nome do satélite selecionado.
No campo “**Freqüência**” pressione as teclas ◄► e digite a freqüência do canal.
No campo “**S/R**” pressione as teclas◄► e digite a Taxa de Símbolo do canal.
No campo “**Polaridade**” pressione as teclas ◄► e escolha a polaridade do canal (V ou H).
No campo “**Tipo de Busca**” pressione as teclas ◄► para selecionar entre “**Todos os Canais**” ou “**Canais Abertos**”.
No campo “**Tipo de Canal**” pressione as teclas ◄► para selecionar entre “**Todos, DTV ou Radio**”.
No campo “**PID**” pressione as teclas ◄► para selecionar entre “**MANUAL ou Automático**”.

Quando selecionado o “**PID MANUAL**”, aparecerá uma tela com os campos: “**Tipo do Canal, PID de Vídeo, Áudio PID e PCR: PID**”. Preencha os campos de acordo com as informações do canal e pressione a tecla “**OK**”.

Observe na barra de qualidade o nível de sinal. Quanto maior a porcentagem, melhor a recepção.
Para confirmar e incluir o canal pressione a tecla "**OK**". Ao término do processo o canal será salvo automaticamente.

Observação: Esta ferramenta pode ser usada para um melhor ajuste da antena.

3.4 - Ajustes dos Canais Analógicos

Permite ajustar a sintonia e as configurações de Brilho, Contraste e Cor dos canais analógicos.

Atenção: Para efetuar o ajuste analógico é necessário estar sintonizado em um canal analógico.

Dentro do menu "**Satélite**", use as teclas de navegação (▲▼) e selecione a opção "**Ajuste Analógico**" em seguida pressione a tecla "**OK**".
No campo "**Canal**" pressione as teclas ◄► e selecione o canal que deseja fazer os ajustes;
Os campos: "**Freqüência**", "**Largura de banda**" e "**Polaridade**", mostram os dados atuais do canal selecionado. Para editar estes dados pressione a tecla "**Azul**" .
No campo "**Polaridade**" selecione entre vertical (V) e horizontal(H)
No campo "**Largura de Banda**" selecione entre 18Mhz e 27Mhz.
No campo "**Ajuste Fino**" altere a freqüência até obter a melhor imagem.
Os campos "**Brilho**", "**Contraste**" e "**Saturação**" alteram a imagem de todos os canais analógicos.
Para salvar as configurações do canal analógico, pressione "**Exit**". Para salvar pressione "**OK**".

3.4.1 Adicionar um novo Canal Analógico

Na tela de ajuste analógico pressione a tecla "**Amarela**" para adicionar um novo canal analógico.
No campo "**Canal**" aparecerá o nome "**NewATV1**". Pressione as teclas ◄► para nomear o novo canal.
No campo "**Freqüência**" pressione as teclas ◄► e digite a freqüência do novo canal.
No campo "**Largura de Banda**" selecione entre 18Mhz e 27Mhz.
No campo "**Polaridade**" selecione entre vertical (V) e horizontal(H).
Para salvar pressione a tecla "**OK**".

3.5 - Apagar Lista de Canais

Permite apagar a lista de canais de um determinado satélite
Dentro do menu "**Satélite**", use as teclas de navegação (▲▼) e selecione a opção "**Apagar Lista de Canais**"e pressione a tecla "**OK**".
No campo "**Satélite**", selecione o satélite desejado.
No campo "**Tipo de Busca**" use as teclas ◄► para selecionar entre "**Todos os Canais**", "**Canais Abertos**" ou "**Canais Codificados**".
No campo "**Tipo de Canal**" use a tecla de navegação (◄►) para selecionar entre "**Todos, DTV ou Radio**".
Pressione a tecla "**OK**" para confirmar e apagar a lista de canais do satélite selecionado.

4 - CONFIGURAÇÃO

Permite fazer as configurações necessárias para que o receptor funcione conforme as preferências do usuário.
Para acessar o menu configuração, selecione a opção "**Config**" e pressione a tecla "**OK**".

4.1 - Resolução

Define a resolução da imagem. Quando o receptor estiver ligado a um televisor de tubo comum recomendamos escolher a resolução de 480i. Quando estiver ligado a uma TV Painel verifique a resolução do seu televisor. Lembramos que em uma TV Painel Full HD a resolução é de 1080.

4.2 - Relação de Aspecto

Define o formato da tela do seu televisor. Se o receptor estiver ligado a um televisor de tubo comum recomendamos escolher o formato 4:3. Se estiver ligado a uma TV Painel recomendamos o automático.
Estas operações poderão ser feitas através de teclas de atalho.

4.3 - Padrão de Cor:
No Brasil o padrão adotado é o PAL-M, portanto recomendamos escolher o padrão PAL-M.
Observação: Este ajuste só afetará a conexão com TV de tubo.

4.4 - Hora

Ajusta hora e data do MidiaBox.
No campo "Data", pressione as teclas ◄► e digite o dia/mês/ano.
No campo "Hora", pressione as teclas ◄► e digite a Hora/Minutos.
Observação: A hora e data não são mantidas se o MidiaBox for desligado na chave Liga/Desliga ou quando ocorrer falta de energia.

4.5 - Idioma

Define o idioma que aparecerão os Menus. Estão disponíveis em Português e Inglês.

4.6 - Gerenciamento de Dados

Permite o gerenciamento da base de dados, ou seja, restaura ou salva a lista de canais e lista de satélites. Para restaurar uma configuração escolha a opção "**Atualizar Dados**" e pressione a tecla "**OK**". Selecione o arquivo desejado e pressione a tecla "**OK**".
Para salvar a configuração atual escolha a opção "**Salvar Dados**" e pressione a tecla "**OK**".
Observação: É necessário um pendrive ou HD externo conectado a porta USB.

4.7 - Padrão de Fabrica

Restaura as configurações originais de fábrica. Ao selecionar e confirmar esta opção todas as configurações feitas anteriormente serão apagadas, portanto tenha cuidado ao confirmar esta opção.
ATENÇÃO: Com exceção dos canais analógicos, todos os canais digitais serão excluídos e será necessário sintonizá-los novamente.

4.8 - Biblioteca do Gravador: Permite fazer as configurações necessárias no pendrive ou Hd externo que será utilizado para gravar os programas e fazer Time Shift.
Selecione na opção "**Dispositivo de Gravação**" o dispositivo preferencial e pressione a tecla "**OK**".
No campo "**TimeShift**" escolha o tamanho máximo do arquivo que será gravado.

5 - MULTIMÍDIA

Permite acessar as opções: **Música, Imagem, Filme e Gravador** armazenadas em um pendrive ou HD externo. Havendo dois dispositivos conectados às portas USB1 e USB2, será exibido uma tela para selecionar qual porta USB desejada.

Para acessar o menu multimídia, selecione a opção "**Multimídia**" e pressione a tecla "**OK**".

5.1 - Música

Permite ouvir músicas armazenadas em um pendrive ou HD externo conectado à porta USB. Utilize as teclas de navegação (▲▼) para selecionar sua música. Na parte inferior desta tela temos as opções:

Tecla "**OK**" – Seleciona a música ou avança para a próxima pasta.
Tecla "**Vermelha**" – Retorna à pasta anterior.

5.2 - Imagem

Exibe imagens armazenadas em um pendrive ou HD externo conectado à porta USB. Utilize as teclas de navegação (▲▼) para selecionar a imagem a ser exibida.
Na parte inferior desta tela temos as opções:

: Tecla "**OK**" – seleciona a imagem ou avança para a próxima pasta.
Tecla "**Vermelha**" –retorna à pasta anterior.
Tecla "**Azul"** – configura o modo de exibição das imagens.
Tecla "**Verde**" – inicia a apresentação das imagens.
Tecla "**Amarela**" – permite visualizar uma galeria de imagens.

5.3 - Filme

Exibe filmes armazenados em um pendrive ou HD externo conectado à porta USB. Utilize as teclas de navegação (▲▼) para selecionar o filme ser exibido. Na parte inferior desta tela temos as opções:

Tecla "**OK**" – seleciona o filme ou avança para a próxima pasta.
Tecla "**Vermelha**" – retorna à pasta anterior.
Tecla "**Azul**" – configura o modo de exibição da legenda, se houver.
Tecla "**Verde**" – mostra o filme na tela cheia.

5.4 - Gravador

Permite assistir os conteúdos gravados do receptor em um pendrive ou HD externo conectado à porta USB. Na parte inferior desta tela temos as opções:

Tecla "**OK**" – seleciona a gravação ou avança para a próxima pasta.
Tecla "**Vermelha**" – retorna à pasta anterior.
Tecla "**Azul**" – renomeia o arquivo de gravação.
Tecla "**Verde**" – exibe em tela cheia
Tecla "**Amarela**" – Seleciona o arquivo a ser apagado. Pressione a tecla "**OK**" e "**OK**" novamente para confirmar.

6 - JOGO

O MidiaBox possui alguns jogos para entretenimento. Para acessar o menu jogos, selecione a opção "**JOGO**" e pressione a tecla "**OK**". Escolha o jogo e pressione a tecla "**OK**".

7 - INFO
Permite verificar as informações de versão e data de liberação do Software instalado. Também, é possível fazer atualizações de Software na opção "**Atualização pela USB**". Para acessar o menu de informações, selecione a opção "**INFO**" e pressione a tecla "**OK**". Para atualizar o software do receptor, insira um pendrive ou HD externo que contenha nova versão e pressione a tecla "**OK**". Selecione o arquivo que será atualizado e pressione a tecla "**OK**".

As atualizações de software estarão disponíveis no site:. www.centurybr.com.br

ATENÇÃO – Não desligue o receptor enquanto a atualização não estiver completa. Isto pode demorar vários minutos. Caso esta operação seja interrompida o MidiaBox terá que ser enviado à fabrica para reprogramação.

8 - TECLAS DE ATALHO
São teclas utilizadas enquanto estamos assistindo uma programação na TV.

8.1 - Tecla EPG - Exibe a programação atual e futura da emissora. Este recurso está disponível porém, as informações são de inteira responsabilidade das emissoras.

8.2 - Tecla INFO - Exibe as seguintes informações: Nome do canal, horário, conteúdo atual e próximo, se houver. Pressionando a tecla "**INFO**" duas vezes, no canal digital, exibe as informações: Barra de nível de sinal, nome do canal, freqüência, PID, polaridade, taxa de símbolos e nome do satélite.

8.3 - Tecla L/R - Permite escolher o canal de áudio disponível na emissora. Esta função está disponível somente para os canais digitais. Alguns canais disponibilizam um 2º serviço de áudio. Para configurar utilize a tecla "L/R" para ativar este serviço.

8.4 - Tecla TV/Radio - Seleciona entre os canais de TV e canais de Rádio.
8.5 - Tecla FAV - Permite o acesso rápido à lista de canais Favoritos.

8.6 - Tecla OK/List - Uma maneira rápida de acessar a lista de canais. Para selecionar entre as listas de todos os canais ou de favoritos pressione as teclas ◄►.
Para selecionar o canal utilize as teclas de navegação (▲▼) e pressione "OK" para visualizá-lo.
Pressione a tecla "**Amarela**" para selecionar o canal que deseja como favorito. O canal será marcado com uma **Estrela**. Para retirar o canal da lista de favorito, pressione novamente a tecla "**Amarela**" e o canal será desmarcado.

8.7 - Tecla Verde - Configura a resolução a ser utilizada na sua TV.
8.8 - Tecla Amarela - Configura o formato da tela da sua TV.

ATENÇÃO: Para usar as funções abaixo, deverá estar conectado à entrada USB do MidiaBox um pendrive ou um HD externo. A gravação está disponível apenas para os canais digitais.

8.9 - Tecla Azul - Agendar Gravação (Somente para canais digitais)
Permite agendar, editar e cancelar a gravação dos programas.
Pressione a tecla "**Azul**" para agendar uma gravação, pressione a tecla "**Vermelha**" para adicionar um agendamento. Dentro da tela de agendamento, escolher o canal desejado, a data, hora de início e término da gravação.
No campo "**Repetir**" podemos configurar para que o programa seja gravado uma única vez, diariamente ou semanalmente.
Para finalizar o agendamento da gravação, pressione a tecla "**OK**". O programa será gravado em um pendrive ou HD externo conectado à entrada USB do MidiaBox.
Para agendar o programa sem gravação, entre no campo "**Modo**" do agendamento e mude para "**Ver**". Em seguida pressione a tecla "**OK**".

9 - GRAVAÇÃO (Somente para canais digitais)
Para gravar um programa em exibição, pressione a tecla "**REC**".
Para encerrar a gravação, pressione a tecla "**STOP**".
Para visualizar o programa recém-gravado, acesse o menu "**Multimídia**" conforme explicado anteriormente. O tempo máximo de gravação depende do espaço disponível no seu pendrive ou HD externo.

10 - FUNÇÃO TIMESHIFT (Somente para canais digitais)
Para utilizar a função TimeShift, pressione a tecla "**Pause**". A função TimeShift não deixa você perder nenhum minuto do seu programa favorito, caso você tenha que sair da frente da sua TV. Ao apertar a tecla "**Pause**" o MidiaBox iniciará a gravação da programação. Para voltar a assistir o programa aperte a tecla "**Play**", e continue a assistir o programa de onde você o pausou. Na parte inferior da tela uma barra horizontal indicará o tempo atual da programação e o tempo de gravação. As teclas "**FB**" e "**FF**" permitem retroceder e avançar a gravação. Quando pressionar a tecla "**Stop**" uma vez, o MidiaBox exibirá a programação atual, sem a barra horizontal, porém ainda continuará gravando. As teclas "**FB**", "**FF**", "**PLA**Y" e "**PAUSE**" continuam em operação.

Para finalizar a função TimeShift pressione a tecla "**Stop**" duas vezes. Aguarde a mensagem "**TimeShift leaving**".

Atenção: Vídeos gravados na função TimeShift não ficarão gravados no seu pendrive ou HD externo. Serão apagados ao finalizar esta função.

Para usar o TimeShift e ao mesmo tempo gravar o programa, pressione a tecla "**REC**". As teclas "**FB**", "**FF**", "**Play**" e "**Pause**" possuem as mesmas funções descritas anteriormente.

Observação: Os vídeos gravados na função GRAVAÇÃO e TIMESHIFT serão armazenados no dispositivo preferencial, que foi configurado na opção "Biblioteca do Gravador", dentro do menu "Configuração". Se houver apenas um dispositivo conectado à porta USB, os vídeos serão gravados no mesmo.

11 - CONTROLE REMOTO INTELIGENTE - CRI

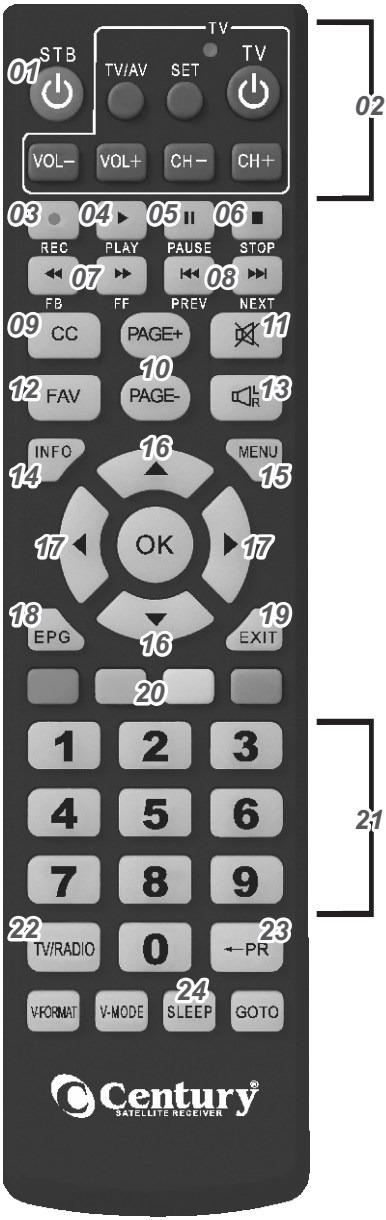

01 - Lig/Desl o MidiaBox
02 - Teclas Programáveis
03 - Inicia Gravação
04 - PLAY
05 - PAUSE
06 - STOP
07 - Teclas de retrocesso/ avanço
08 - Teclas anterior/ próximo
09 - Close Caption - Áudio de descrição
10 - Teclas de avanço e retorno da página da lista de canais
11 - Interrompe o som
12 - Mostra a lista de canais favoritos
13 - Tecla de configuração de áudio
14 - Mostra as informações do canal atual
15 - Entra na tela do menu
16 - Próximo canal e canal anterior
17 - Aumenta/Diminui o volume de áudio
18 - EPG - Guia de Programação
19 - Sair do menu ou retorna ao anterior
20 - Teclas de funções especiais (vermelho/verde/amarelo/azul)
21 - Teclado numérico
22 - Alterna lista TV/Rádio
23 - Retorna ao último canal assistido
24 - Configura quantos minutos o MidiaBox irá desligar

11.1 - Como programar o Controle Remoto Inteligente - CRI

O CRI é um controle Remoto Inteligente que permite programar um grupo de teclas com as funções do controle remoto da sua TV.
Com isso poderemos utilizar apenas um controle remoto para comandar o seu MidiaBox e algumas funções da TV.

As teclas que podemos configurar são: Liga/Deliga, TV/AV, Vol-, Vol+, CH- e CH+.

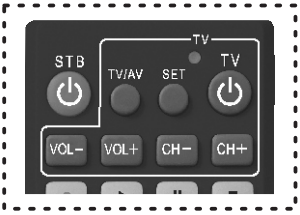

Teclas Programáveis

Procedimento para programar o **CRI - Controle Remoto Inteligente** com o seu controle remoto da TV:

1 - Pressione e tecla "**SET**" do CRI e mantenha pressionada até que o **LED** fique com um brilho alto e fixo.

2 - Com o **LED** aceso, pressione no **CRI** a tecla que deseja configurar.

3 - O **LED** começa a piscar.

4 - Agora pegue o controle remoto da sua TV, aponte para o Controle Remoto Inteligente a pressione a tecla correspondente, conforme a figura abaixo:

Controle Remoto TV **Controle Remoto MidiaBox**

5 - O **LED** irá piscar rapidamente 3 vezes, indicando que foi salvo a programação.

Neste ponto a sua primeira tecla já esta configurada e você poderá continuar configurando as demais teclas enquanto o **LED** estiver aceso. Basta voltar no item 2 e repetir o processo até o item 5.
Para finalizar a programação pressione novamente a tecla "**SET**" do CRI ou aguarde até que o **LED** se apague.
Após o término da programação, verifique se as teclas programáveis estão funcionando corretamente. Caso isto não ocorra, repita o procedimento acima.

OBSERVAÇÃO: O CRI armazena funções apenas de um único controle remoto(da sua TV por exemplo). Se desejar reconfigurar teclas ou outro controle remoto, realize este procedimento novamente.

12 - PAINEL TRASEIRO

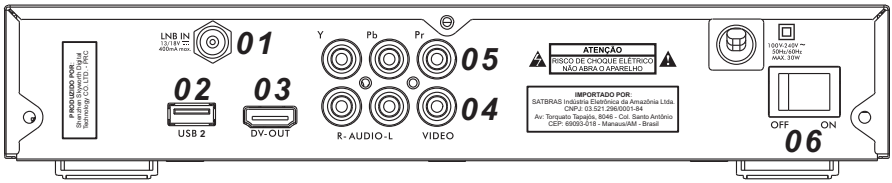

01 - Entrada LNB IN.
02 - Porta USB 2 (pendrive/HD externo).
03 - Saída digital de alta definição (HDMI).
04 - Saída de Áudio e Vídeo em baixa definição (Vídeo Composto).
05 - Saída Analógica de sinal em alta definição (Vídeo Componente).
06 - Chave Liga / Desliga.

13 - PAINEL FRONTAL

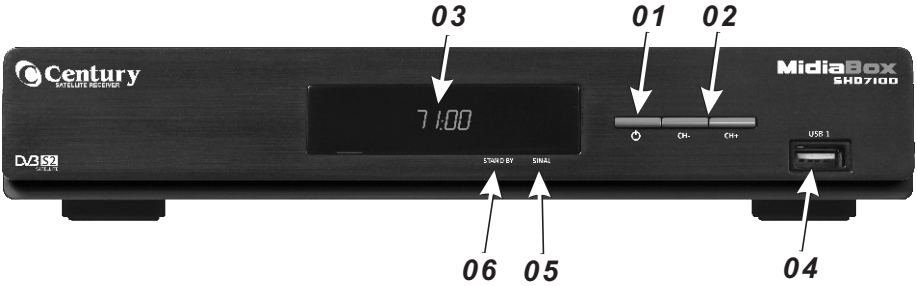

01 - Tecla Liga / Desliga o receptor.
02 - Próximo canal e canal anterior.
03 - Display de LED/Relógio.
04 - Porta USB 1 (pendrive/HD externo).
05 - LED Verde: Aceso - Canal Sintonizado. Piscando - Sem Sinal.
06 - LED Vermelho - Receptor em Modo de Espera (Stand By).

14 - DIAGRAMA DE INTERLIGAÇÃO EM VÍDEO COMPOSTO CONEXÃO ANALÓGICA DE BAIXA DEFINIÇÃO

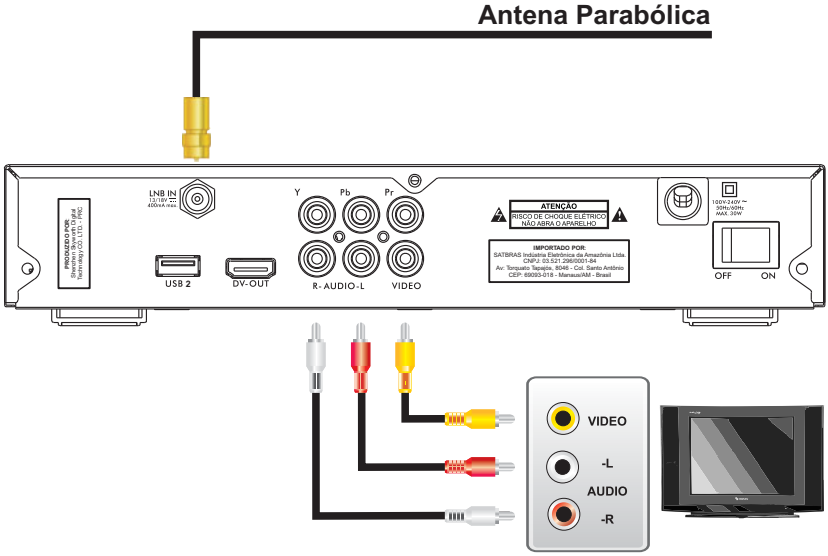

15 - DIAGRAMA DE INTERLIGAÇÃO EM VÍDEO COMPONENTE CONEXÃO ANALÓGICA DE ALTA DEFINIÇÃO

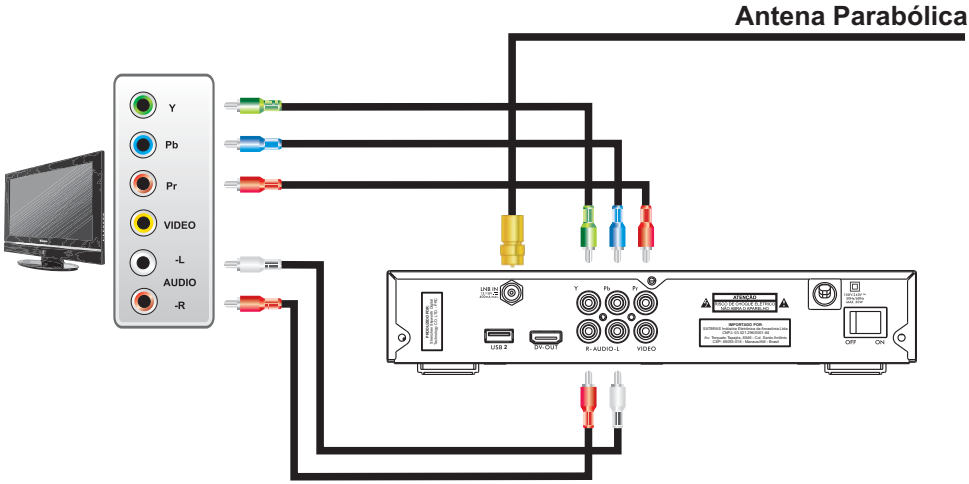

DIAGRAMA DE INTERLIGAÇÃO EM HDMI (INTEFACE DIGITAL DE ALTA DEFINIÇÃO)

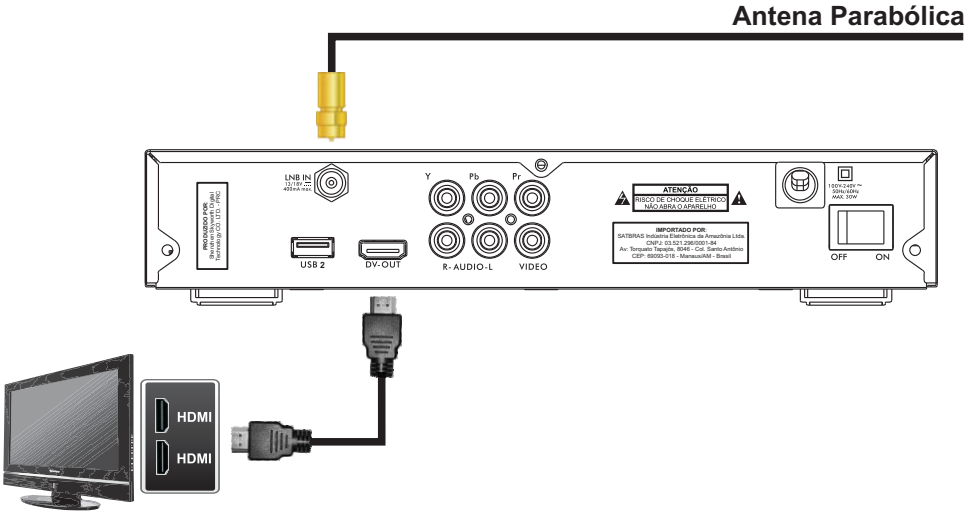

ANOTAÇÕES

Termo de Garantia

A Century garante seu MidiaBox SHD7100 por um período de 1 ano, a partir da data de aquisição. Esta garantia não é aplicada nos seguintes casos: uso indevido, instalação fora das normas técnicas estabelecidas pela Century*, fenômenos naturais (enchentes, raios, terremotos), quedas, instalação de software não oficiais fornecidos pela Century e alteração do número de série e não observação das instruções contidas neste manual.

Durante o período de garantia, a Century irá reparar (ou trocar, a critério próprio), sem nenhum ônus para o comprador qualquer componente que eventualmente apresente defeito. Somente serão cobradas despesas de frete e embalagem, quando se fizerem necessárias.

*Em caso de dúvida procure o seu instalador ou revendedor Century.

www.centurybr.com.br

A SATBRAS reserva-se o direito de alterar, excluir ou incluir informações contidas neste manual sem aviso prévio. A disponibilidade dos canais bem como seus conteúdos são de inteira responsabilidade das emissoras.

Produzido por:
SHENZHEN SKYWORTH DIGITAL TECHNOLOGY CO. LTD. - PRC

Importado por:
SATBRAS INDÚSTRIA ELETRÔNICA DA AMAZÔNIA LTDA
Estrada Torquato Tapajós, 8046 - Colônia Santo Antônio
CEP: 69093-018 - Manaus AM
CNPJ: 03.521.296/0001-84 - Indústria Brasileira

MidiaBox SHD7100 / SW 1.0 / Junho 2012 - Cód. Manual: 30.01.035 - rev00